PRZEKRÓJ KONSTRUKCYJNY

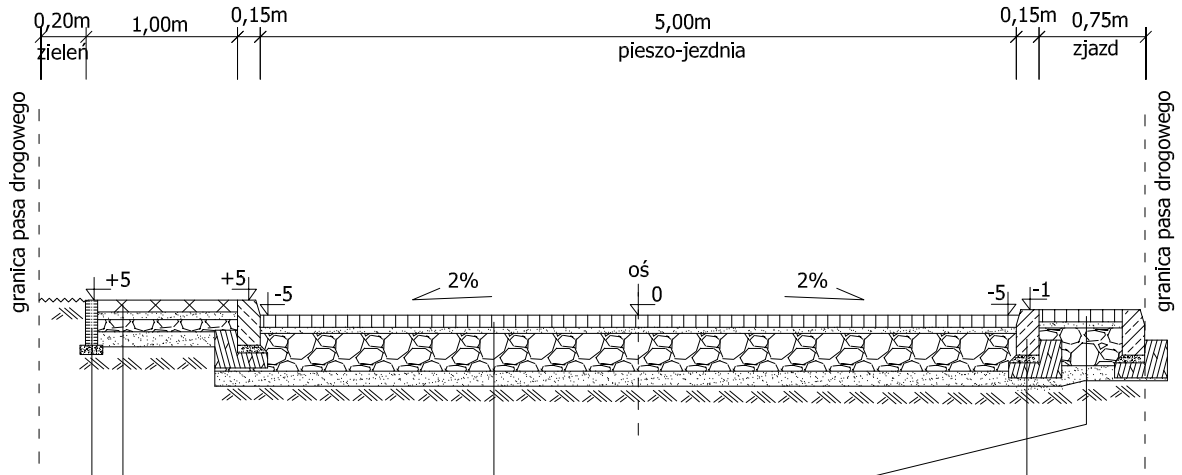

obrzeże betonowe 8x30
na podsypce piaskowej

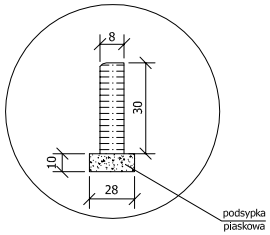

kostka brukowa betonowa grub. 8cm

podsypka cementowo-piaskowa 1:4 grub. 4cm

podbudowa z kruszywa naturalnego łamanego
o ciągłym uziarnieniu frakcji 0,2-31,5mm stab. mech. grub. 25cm

warstwa odsączająca z piasku o współczynniku
filtracji K≥8m/dobę grub. 10cm

krawężnik betonowy 15x30
na ławie betonowej z oporem
z betonu B-10

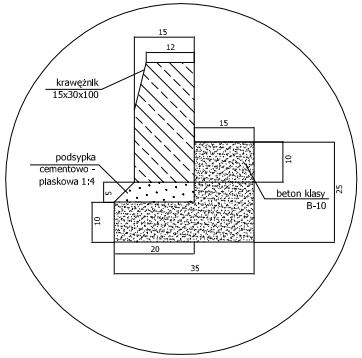

płyty betonowe ażurowe grub. 8cm
wypełnione żwirem frakcji 8/16mm

podsypka piaskowa grub. 5cm

podbudowa z kruszywa naturalnego łamanego
o ciągłym uziarnieniu frakcji 0,2-31,5mm stab. mech. grub. 8cm

warstwa odsączająca z piasku o współczynniku
filtracji K≥8m/dobę grub. 10cm

Przebudowa drogi dojazdowej - ul. Magnolii w Wołczkowie wraz z budową KD i oświetleniem ulicznym
działka nr 249, 419/1 , 420/3, 865/1 obręb Wołczkowo

ETAP VII

PRZEKRÓJ KONSTRUKCYJNY